Padova24L_350-525-700

Lanterna LED per l'illuminazione stradale

La lanterna è realizzata completamente in acciaio inox verniciato nero ed é formata come segue : Quadripode di base in acciaio inox,che consente il passaggio dei cavi di alimentazione. Un cestello centrale realizzato di acciaio inox.
Un sopra cestello completamente chiuso realizzato di acciaio inox.
Una testa superiore in acciaio inox.
All'interno della lanterna è alloggiato :
-Un piatto in materiale isolante, chiuso ermeticamente al cestello.
-Un Alimentatore Osram.
-Piastra Dissipatrice in alluminio per la dispersione del calore.
-Chiusura schermo con ottiche Ledil.
-Grado di protezione IP67.

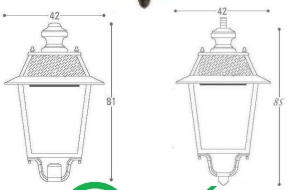

Tensione di funzionamento	190-230 VAC
Frequenza di rete	50-60 Hz
Efficienza dell'ottica	>93%
Regolazione di flusso automatica o manuale:	0-100%, segnale 0-10V
Classe isolamento	I/II

Garanzia 5 anni

Pb lead-free RoHS 2002/95/EC CE

Numero LED	24
Temperatura	3000°K-4000°K
Ottiche	Asimettrica stradale
Corrente nei LED mA	350-525-700
Flusso luminoso nom. Lm	3888-5472-7068
Flusso luminoso reale Lm	3499-4870-6219
Potenza reale W	27-40-54

-Sistema di protezione per sovratensioni (Surge Protector) fino a 20 kV/20kA.

LED Osram Oslon Square

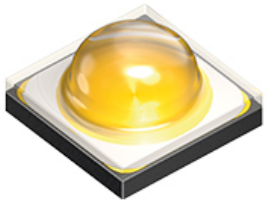

Curva fotometrica

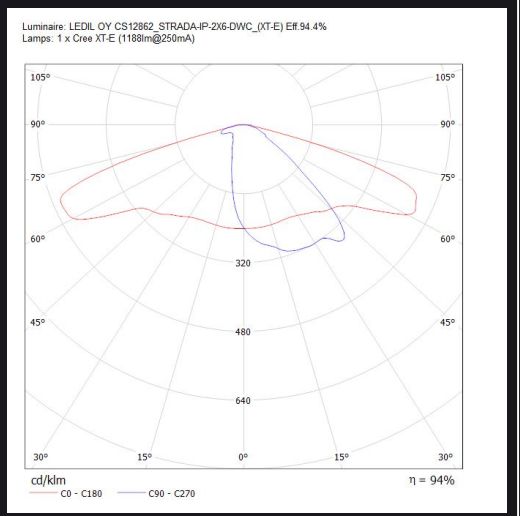

Alimentazione by Osram OT series 2DIM e 4DIM

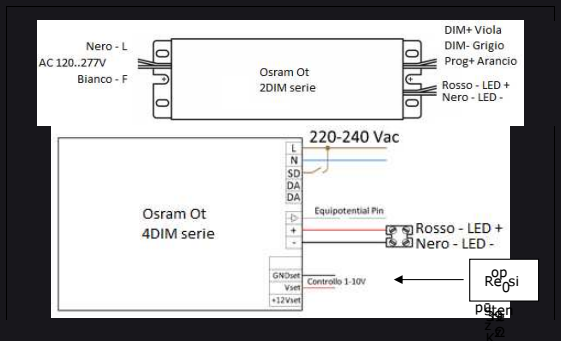

Ottica Ledil 2x2

Ottica Ledil 6x2